Перечень опор

Лист	Наименование	Примечание
10.1	Трубопроводы конденсата от пиковых к основным подогревателям.	
	Часть 3/3. Скользящие опоры 9,10.	
10.2	Трубопроводы конденсата от пиковых к основным подогревателям.	
	Часть 3/3. Пружинная подвеска 11.	
10.3	Трубопроводы конденсата от пиковых к основным подогревателям.	
	Часть 3/3. Скользящая опора 12.	

Взам. инв. №

Подпись и дата

Инв. № подл. 83499

Изм.	Кол.уч.	Лист	№док.	Подп.	Дата

1350.12.38А–30UNB–1357–TD

Объекты III очереди строительства
ЗАО СГК (ТЭЦ)

Сетевая установка основных и пиковых подогревателей турбоагрегатов ст.№8,9. II система теплоснабжения.

Стадия	Лист	Листов
Р	10	

Н. контр.	Михеев		18.03.13
Проверил	Шкитилева		18.03.13
Разработал	Сапонджян		6.03.13

Трубопроводы конденсата от пиковых к основным подогревателям. Часть 3/3. Опоры и подвески.

ОТКРЫТОЕ АКЦИОНЕРНОЕ ОБЩЕСТВО ИНСТИТУТ ТЕПЛОЭЛЕКТРОПРОЕКТ НИЖНИЙ НОВГОРОД

Файл

Формат А4

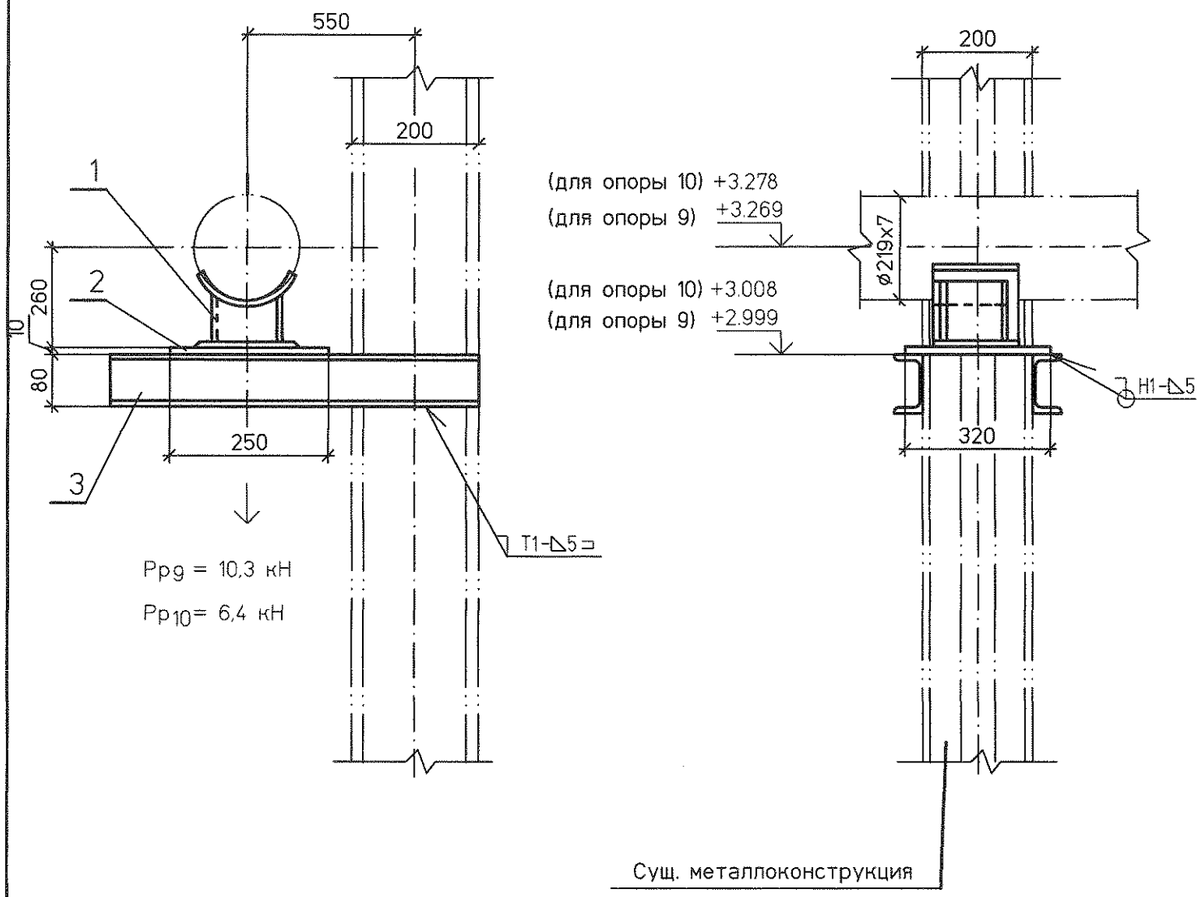

Спецификация на 1 комплект

Поз.	Обозначение	Наименование	Кол.	Материал	Масса, кг ед.	Масса, кг общ.	Приме-чание
1	33 ОСТ 34-10-616-93	Опора 219У	1	Сборный	7,3	7,3	
2	ГОСТ 19903-74	Лист Б-ПН-0 10х250х320	1	Ст3сп ГОСТ 14637-89	6,28	6,28	
3	ГОСТ 8240-97	Швеллер 8У L=850	2	Ст3сп ГОСТ 535-2005	6,0	12,0	
	ГОСТ 9467-75	Наплавленный металл		Э42А		0,13	

Итого: 25,71 кг

План расположения опоры 9

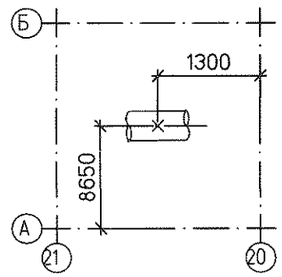

План расположения опоры 10

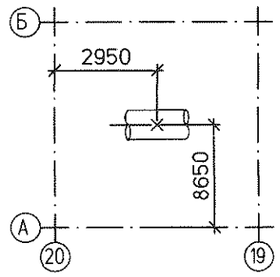

1. Монтажный чертеж №1350.12.38А-30UNB-1357-TD л.9 (30LCA23BR001,30LCA05BR001).
2. Технические требования к сварке деталей опор трубопроводов смотрите ОСТ 34-10-723-93.
3. Изготовить два комплекта.

Изм.	Кол.уч	Лист	№док.	Подп.	Дата
Н. контр.		Михеев			10.09
Проверил		Шкитилева			09.09
Разработал		Сапонджян			6.09

1350.12.38А-30UNB-1357-TD

Объекты III очереди строительства ЗАО СГК (ТЭЦ)

Сетевая установка основных и пиковых подогревателей турбоагрегатов ст.№8,9. II система теплоснабжения.

Стадия	Лист	Листов
Р	10.1	

Трубопроводы конденсата от пиковых к основным подогревателям. Часть 3/3. Скользящие опоры 9,10.

ОТКРЫТОЕ АКЦИОНЕРНОЕ ОБЩЕСТВО ИНСТИТУТ ТЭП ТЕПЛОЭЛЕКТРОПРОЕКТ НИЖНИЙ НОВГОРОД

Взам. инв. №

Подпись и дата

Инв. № подл. 8349

Файл

Формат А3

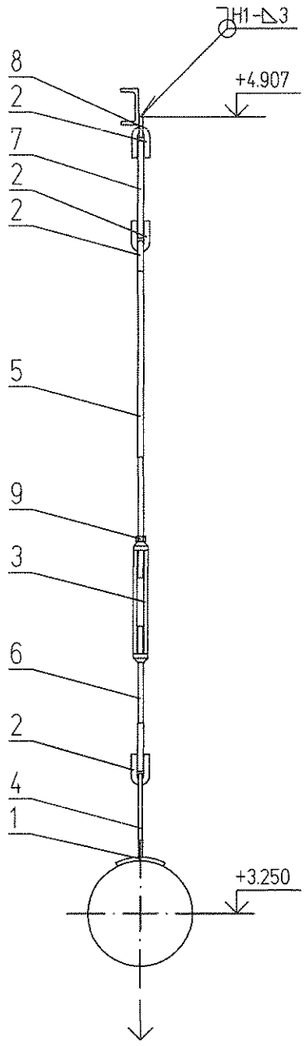

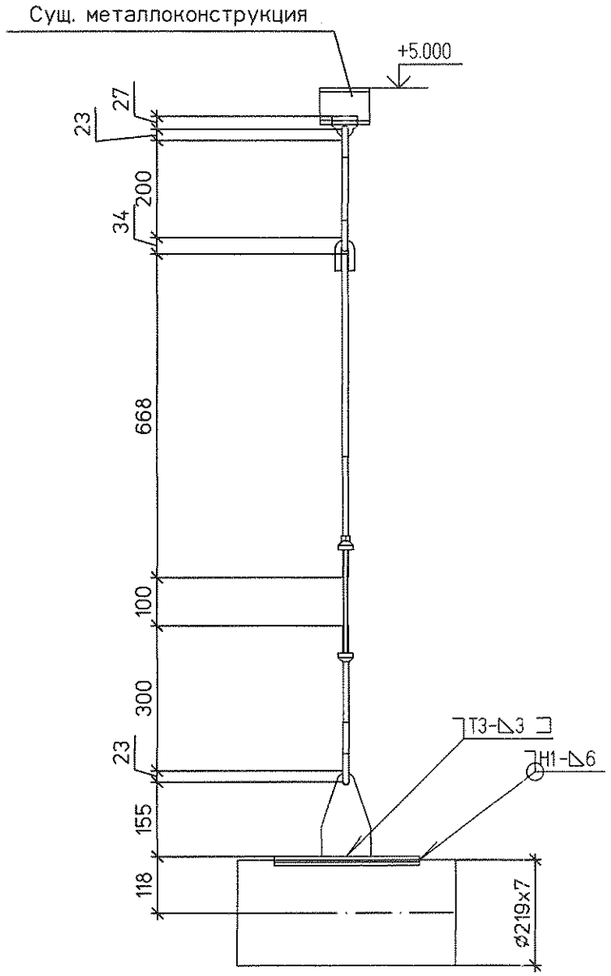

Спецификация на 1 комплект

№	Обозначение	Наименование	Кол	Материал	Масса ед.	Масса общ.	Примечание
1	2-23 ОСТ 34-10-733-93	Накладка 219У	1	20-3-Т ГОСТ 1577-93	1.90	1.90	
2	1-01 ОСТ 34-10-729-93	Ушко	4	20 ГОСТ 1050-88	0.12	0.48	
3	1-01 ОСТ 34-10-739-93	Муфта	1	20 ГОСТ 1050-88	0.70	0.70	
4	1-01 ОСТ 34-10-733-93	Проушина	1	С235 ГОСТ 27772-88	0.80	0.80	
5	3-41 ОСТ 34-10-739-93	Тяга левая	1	20 ГОСТ 1050-88	0.71	0.71	L уточнить на монтаже
6	3-02 ОСТ 34-10-739-93	Тяга	1	20 ГОСТ 1050-88	0.27	0.27	
7	ГОСТ 2590-2006	Круг ø12 L = 200	1	20 ГОСТ 1050-88	0.18	0.18	L уточнить на монтаже
8	№1350.12.38А-30UNB-1357-TD л.16	Проушина 12	1	С235 ГОСТ 27772-88	0.10	0.10	
9	ГОСТ 5915-70	Гайка М12	1	35 ГОСТ 1759.0-87	0.02	0.02	
	ГОСТ 9467-75	Электроды		Э42А		0.08	

Итого 5.24 кг

План расположения

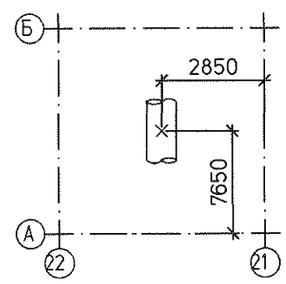

1. Монтажный чертеж №1350.12.38А-30UNB-1357-TD л.9 (30LCA23BR001,30LCA05BR001).
2. Технические требования к сварке деталей опор трубопроводов смотрите ОСТ 34-10-723-93.

Взам. инв. №	
Подпись и дата	
Инв. № подл.	8349

Изм.	Кол.уч	Лист	№док.	Подп.	Дата
Н. контр.		Михеев			28.10.13
Проверил		Шкитилева			28.10.13
Разработал		Сапонджян			28.10.13

1350.12.38А-30UNB-1357-TD

Объекты III очереди строительства ЗАО СГК (ТЭЦ)

Сетевая установка основных и пиковых подогревателей турбоагрегатов ст.№8,9. II система теплоснабжения.

Стадия	Лист	Листов
Р	10.2	

Трубопроводы конденсата от пиковых к основным подогревателям. Часть 3/3. Жесткая подвеска 11.

ОТКРЫТОЕ АКЦИОНЕРНОЕ ОБЩЕСТВО ИНСТИТУТ ТЕПЛОЭЛЕКТРОПРОЕКТ НИЖНИЙ НОВГОРОД

Файл

Формат А3

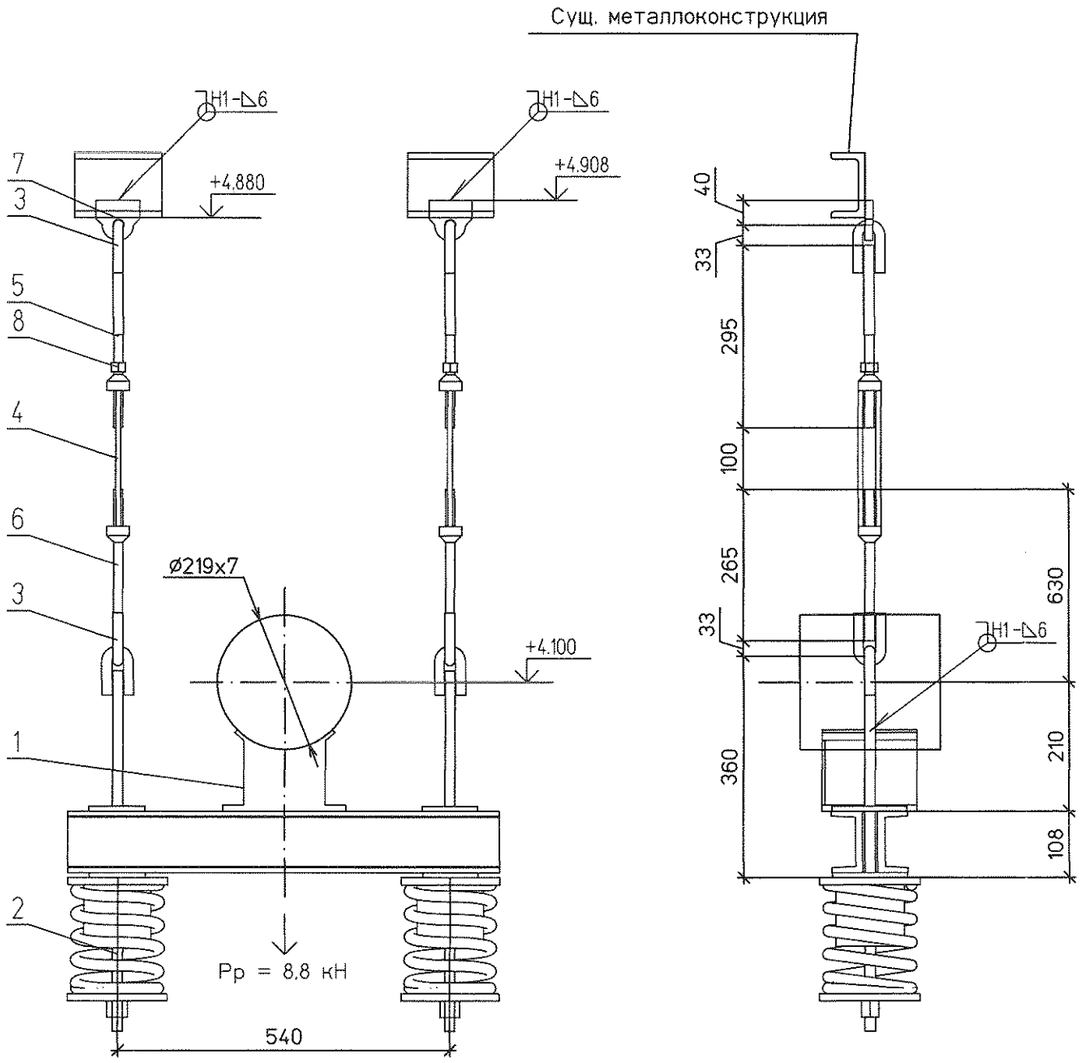

Спецификация на 1 комплект

№	Обозначение	Наименование	Кол	Материал	Масса ед.	Масса общ.	Примечание
1	55 ОСТ 34-10-726-93	Блок подвески 219У	1	Сборный	20.3	20.30	
2	16 ОСТ 34-10-745-93	Блок пружинный опорный	2	Сборный	11.10	22.20	
3	1-02 ОСТ 34-10-729-93	Ушко	4	20 ГОСТ 1050-88	0.28	1.12	
4	1-02 ОСТ 34-10-739-93	Муфта	2	20 ГОСТ 1050-88	1.50	3.00	
5	3-05 ОСТ 34-10-739-93	Тяга	2	20 ГОСТ 1050-88	0.47	0.94	L уточнить на монтаже
6	3-29 ОСТ 34-10-739-93	Тяга левая	2	20 ГОСТ 1050-88	0.47	0.94	L уточнить на монтаже
7	№1350.12.38А-30UNB-1357-TD л.16	Проушина 16	2	С235 ГОСТ 27772-88	0.35	0.70	
8	ГОСТ 5915-70	Гайка М16	2	35 ГОСТ 1759.0-87	0.04	0.08	
	ГОСТ 9467-75	Электроды		Э42А		0.52	

Итого 49.8 кг

План расположения

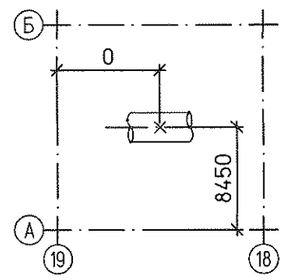

1. Монтажный чертеж №1350.12.38А-30UNB-1357-TD л.9 (30LCA23BR001, 30LCA05BR001).
2. Технические требования к сварке деталей опор трубопроводов смотрите ОСТ 34-10-723-93.

Характеристики пружины										
Табличные данные			В монтаж. сост.		В рабочем сост.		В холод. сост.		Нагрузка на пружину при гидроисп. Рг. кН	Нагрузка на несущие конструкции Р, кН
Допускаемая рабочая нагрузка Рмакс.кН	Прогиб при допускаемой раб. нагр. Lмакс.мм	Высота пружины в своб. сост. Нсв. мм	Высота пружины Нмонт.мм	Нагрузка на пружину Рмонт.кН	Высота пружины Нраб. мм	Нагрузка на пружину Рраб.кН	Высота пружины Нхол. мм	Нагрузка на пружину Рхол.кН		
8	70	177	142	4,07	139	4,39	139	4,39	4,51	13,53

Изм.	Кол.уч	Лист	№док.	Подп.	Дата
Н. контр.		Михеев			08.13
Проверил		Шкитилева			08.13
Разработал		Сапонджян			06.13

1350.12.38А-30UNB-1357-TD

Объекты III очереди строительства ЗАО СГК (ТЭЦ)

Сетевая установка основных и пиковых подогревателей турбоагрегатов ст.№8,9. II система теплоснабжения.

Стадия	Лист	Листов
Р	10.3	

Трубопроводы конденсата от пиковых к основным подогревателям. Часть 3/3. Пружинная подвеска 12.

ОТКРЫТОЕ АКЦИОНЕРНОЕ ОБЩЕСТВО ИНСТИТУТ ТЕПЛОЭЛЕКТРОПРОЕКТ НИЖНИЙ НОВГОРОД

Взам. инв. №

Подпись и дата

Инв. № подл. 83499

Файл

Формат А3

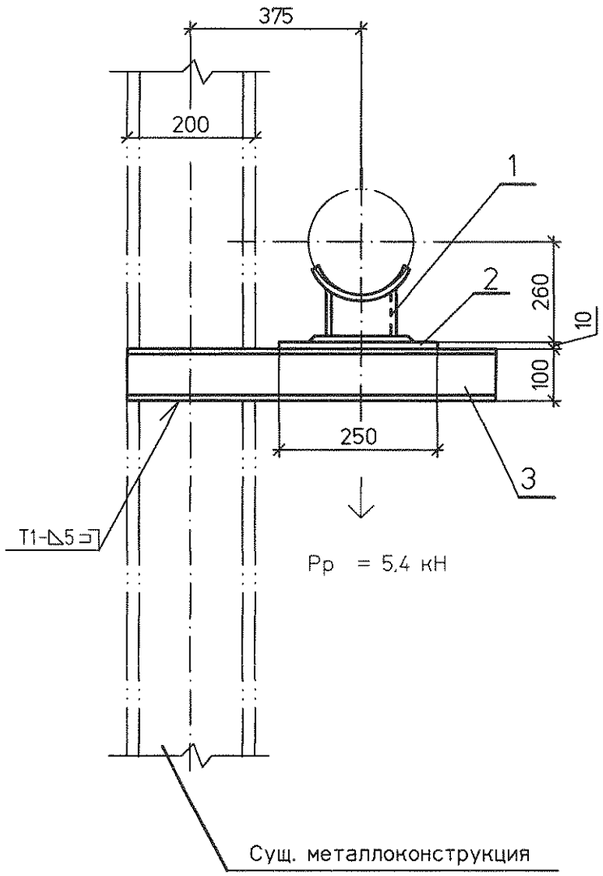

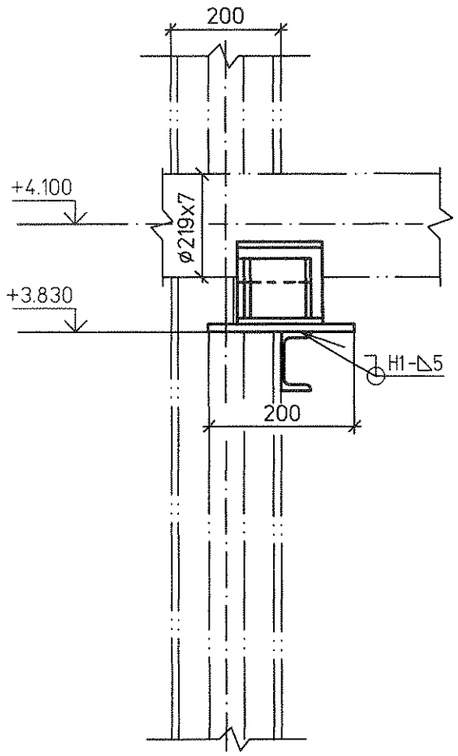

Спецификация на 1 комплект

Поз	Обозначение	Наименование	Кол.	Материал	Масса, кг		Приме-чание
					ед.	общ.	
1	33 ОСТ 34-10-616-93	Опора 219У	1	Сборный	7,3	7,3	
2	ГОСТ 19903-74	Лист Б-ПН-0 10х250х200	1	Ст3сп ГОСТ 14637-89	3,93	3,93	
3	ГОСТ 8240-97	Швеллер 10У L=670	1	Ст3сп ГОСТ 535-2005	5,76	5,76	
	ГОСТ 9467-75	Наплавленный металл		Э42А		0,1	

Итого: 17,1 кг

План расположения

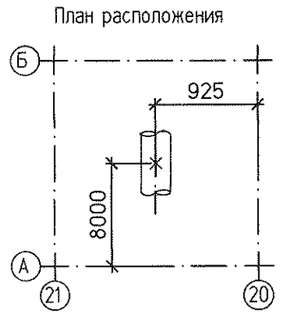

1. Монтажный чертеж №1350.12.38А-30UNB-1357-TD л.9 (30LCA23BR001, 30LCA05BR001).
2. Технические требования к сварке деталей опор трубопроводов смотрите ОСТ 34-10-723-93.

Изм.	Кол.уч	Лист	№док.	Подп.	Дата
Н. контр.		Михеев			6.09.13
Проверил		Шкитилева			6.09.13
Разработал		Сапонджян			6.09.13

1350.12.38А-30UNB-1357-TD

Объекты III очереди строительства ЗАО СГК (ТЭЦ)

Сетевая установка основных и пиковых подогревателей турбоагрегатов ст.№8,9. II система теплоснабжения.

Стадия	Лист	Листов
Р	10.4	

Трубопроводы конденсата от пиковых к основным подогревателям. Часть 3/3. Скользящая опора 13.

ОТКРЫТОЕ АКЦИОНЕРНОЕ ОБЩЕСТВО ИНСТИТУТ ТЕПЛОЭЛЕКТРОПРОЕКТ НИЖНИЙ НОВГОРОД

Взам. инв. №

Подпись и дата

Инв. № подл. 83499

Файл

Формат А3